بطاقة شاملة لكل ما يخص المكيف والثلاجات والهوايات

Nissan Patrol Safari Y60 - WGY60-348567 - HVAC / Coolers / Ice Box / Ventilation

السيارة	نيسان باترول سفاري SGL Y60
رقم الهيكل	WGY60-348567
الموديل	WLGY60JFRC5
الإنتاج	10 / 1991
المحرك	TB42S
المحتوى	جميع مخططات وصفوف القطع المرتبطة بالمكيف الأمامي والخلفي، الثلاجات/الآيس بوكس، الهوايات، الدكتات، المواسير، بلف السخان، والوايرات.

عدد المخططات: 16 - عدد صفوف القطع: 280

المنظومة الأمامية

دبة السخان الأمامية	20 parts
وحدة البلور الأمامية	11 parts
وحدة المكيف الأمامي والثلاجة الأمامية	26 parts
مفاتيح المكيف اليدوية والوايرات	18 parts
الهوايات ومجاري الهواء	6 parts
الكوندنسر وعلبة الفريون ومواسير المكيف	26 parts
ليات السخان الأمامي	8 parts

الثلاجة والمكيف الخلفي

دبة السخان والبلور الخلفية	6 parts
وحدة التبريد / الثلاجة	42 parts
قطع تثبيت وحدة التبريد	29 parts
وحدة المكيف الخلفي العلوي	20 parts
قطع تثبيت المكيف الخلفي العلوي	14 parts

مواسير المكيف الخلفي	14 parts
مواسير المكيف الخلفي العلوي	17 parts
ليات السخان الأمامي والخلفي	8 parts

الهوايات والديكورات المرتبطة

الهوايات الداخلية	15 parts

دبة السخان الأمامية

HEATER UNIT; HEATER UNIT(FRONT) - UID 257285

20 قطعة

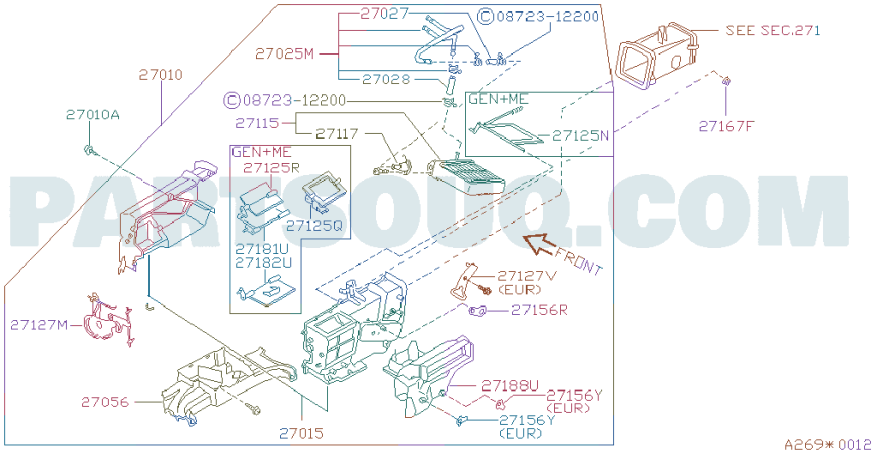

PARTSOUQ.COM

التطبيق / الملاحظة / التاريخ	الكمية	الاسم في الكتالوج	رقم القطعة	رقم المخطط
K +HK +W +HW +HV +T +T.A F/INLET 10.1991 - 08.1993	01	HOSE-WATER	2714701J00	27027
K +HK +W +HW +HV +T +T.A 10.1991 - 08.1993	01	TUBE-WATER	2714406J00	27025M
*K +*HK +*W +*HW +*HV +*T +*T.A F/HEATER-STD TYPE 10.1991 - 08.1993	01	HEATING UNIT ASSY-FRONT	2711006J00	27010
K +HK +W +HW +HV +T +T.A 10.1991 - 08.1993	01	HEATING UNIT ASSY-FRONT	2711006J20	27010
K +HK +W +HW +HV +T +T.A F/OUTLET 10.1991 - 08.1993	01	HOSE-WATER	2714706J00	27028
			0872312200	0872312200
*K +*HK +*W +*HW +*HV +*T +*T.A F/AIR CON-STD TYPE 10.1991 - 08.1993	01	CORE ASSY-FRONT HEATER	27140N9601	27115
K +HK +W +HW +HV +T +T.A 10.1991 - 08.1993	06	NUT	0122500371	27167F
*K +*HK +*W +*HW +*HV +*T +*T.A F/HEATER STD TYPE 10.1991 - 08.1993	01	COCK ASSY-FRONT HEATER	92240N9600	27117
K +HK +W +HW +HV +T +T.A 10.1991 - 08.1993	01	DOOR-AIR,NO 2	2718013E00	27125N
K +HK +W +HW +HV +T +T.A 10.1991 - 08.1993	01	DOOR-AIR,NO 5	2718460A00	27125R
K +HK +W +HW +HV +T +T.A 10.1991 - 08.1993	01	DOOR-AIR,NO 4	2718360A00	27125Q
K +HK +W +HW +HV +T +T.A 10.1991 - 08.1993	01	DOOR ASSY-VENTILATION	2718106J00	27181U
K +HK +W +HW +HV +T +T.A 10.1991 - 08.1993	01	DOOR ASSY-VENTILATION	2718206J00	27182U
K +HK +W +HW +HV +T +T.A 10.1991 - 08.1993	01	LEVER-AIR MIX DOOR	2715660A00	27156R
K +HK +W +HW +HV +T +T.A 10.1991 - 08.1993	01	LINK-AIR DOOR,NO 1	2715506F00	27127M
K +HK +W +HW +HV +T +T.A 10.1991 - 08.1993	01	DOOR ASSY-DEFROSTER	2713506J00	27188U
K +HK +W +HW +HV +T +T.A 10.1991 - 08.1993	01	DOOR ASSY-FLOOR	2713006J00	27056

التطبيق / الملاحظة / التاريخ	الكمية	الاسم في الكتالوج	رقم القطعة	رقم المخطط
K +HK +W +HW +HV +T +T.A 10.1991 - 08.1993	01	CASE ASSY-FRONT HEATER	2712006J20	27015
*K +*HK +*W +*HW +*HV +*T +*T.A F/HEATER-STD TYPE 10.1991 - 08.1993	01	CASE ASSY-FRONT HEATER	2712006J00	27015

وحدة البلور الأمامية

HEATER UNIT; BLOWER UNIT(FRONT) - UID 257286

11 قطعة

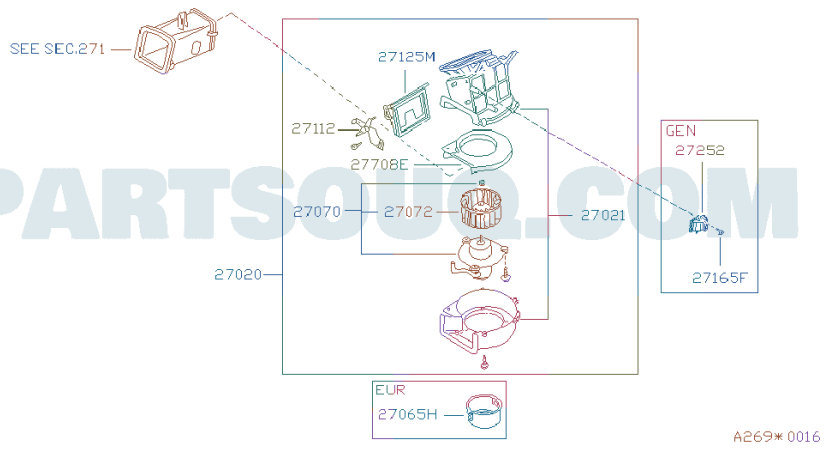

PARTSOUQ.COM

التطبيق / الملاحظة / التاريخ	الكمية	الاسم في الكتالوج	رقم القطعة	رقم المخطط
K +HK +W +HW +HV +T +T.A 10.1991 - 08.1993	01	DOOR-AIR,NO 1	2724501J00	27125M
K +HK +W +HW +HV +T +T.A 10.1991 - 08.1993	01	DOOR-AIR,NO 1	2724506J00	27125M
K +HK +W +HW +HV +T +T.A 10.1991 - 08.1993	01	LINK ASSY-SIDE	2725006J00	27112
K +HK +W +HW +HV +T +T.A 10.1991 - 08.1993	01	BRACKET	2723806J00	27708E
*K +*HK +*W +*HW +*HV F/AIR CON-STD TYPE 10.1991 - 08.1993	01	MOTOR & FAN ASSY-BLOWER	2722006J01	27070
K +HK +W +HW +HV +T +T.A 10.1991 - 08.1993	01	MOTOR & FAN ASSY-BLOWER	2722006J10	27070
K +HK +W +HW +HV +T +T.A 10.1991 - 08.1993	01	FAN ASSY-BLOWER	2723006J10	27072
*K +*HK +*W +*HW +*HV F/AIR CON-STD TYPE 10.1991 - 08.1993	01	FAN ASSY-BLOWER	2723051L01	27072
K +HK +W +HW +HV +T +T.A 10.1991 - 08.1993	01	CASE-BLOWER	2723506J00	27021
*K +*HK +*W +*HW +*HV F/AIR CON-STD TYPE 10.1991 - 08.1993	01	BLOWER ASSY-FRONT	2720006J01	27020
K +HK +W +HW +HV +T +T.A 10.1991 - 08.1993	01	BLOWER ASSY-FRONT	2720006J10	27020

وحدة المكيف الأمامي والثلاجة الأمامية

COOLING UNIT; FRONT AIR CON - UID 257290

26 قطعة

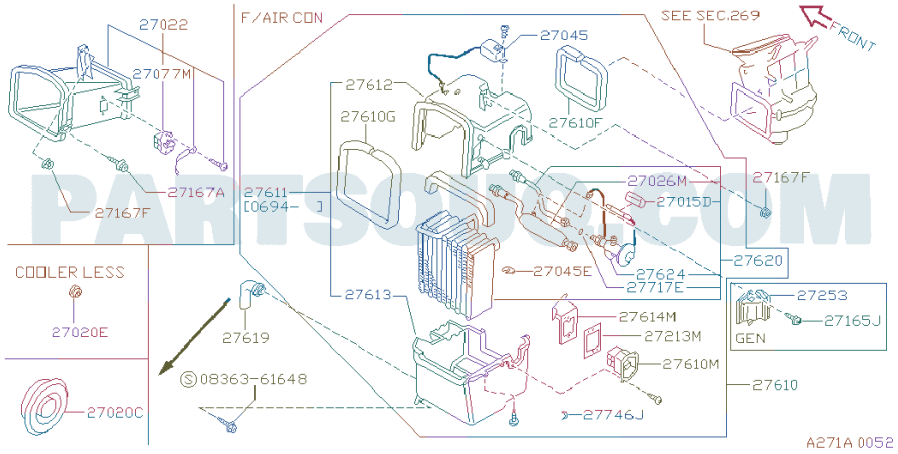

التطبيق / الملاحظة / التاريخ	الكمية	الاسم في الكتالوج	رقم القطعة	رقم المخطط
K +HK +W +HW +HV +T +T.A 10.1991 - 08.1993	01	AIR DUCT-INTAKE	2785006J10	27022
*K +*HK +*W +*HW +*HV +*T +*T.A F/AIR CON-STD TYPE 10.1991 - 08.1993	01	SWITCH ASSY-THERMO	2767401G00	27045
K +HK +W +HW +HV +T +T.A 10.1991 - 08.1993	01	RESISTANCE-ELECTRIC	2715002N00	27077M
*K +*HK +*W +*HW +*HV +*T +*T.A F/AIR CON-STD TYPE F/ICE BOX 10.1991 - 08.1993	01	CASE-UPPER,COOLING UNIT	2728503J00	27612
*K +*HK +*W +*HW +*HV +*T +*T.A F/AIR CON-STD TYPE 10.1991 - 08.1993	01	CASE-UPPER,COOLING UNIT	2728506J00	27612
*K +*HK +*W +*HW +*HV +*T +*T.A F/HEATER UNIT F/AIR CON-STD TYPE 10.1991 - 08.1993	01	SEAL	2728701J10	27610G
*K +*HK +*W +*HW +*HV +*T +*T.A F/AIR CON-STD TYPE 10.1991 - 08.1993	01	TUBE-WATER	2728306J00	27026M
K +HK +W +HW +HV +T +T.A 10.1991 - 08.1993	02	SCREW	0146600071	27167A
K +HK +W +HW +HV +T +T.A 10.1991 - 08.1993	06	NUT	0122500371	27167F
*K +*HK +*W +*HW +*HV +*T +*T.A F/AIR CON-STD TYPE 10.1991 - 08.1993	01	EVAPORATOR ASSY-COOLER	2728006J02	27620
*K +*HK +*W +*HW +*HV +*T +*T.A F/AIR CON-STD TYPE 10.1991 - 08.1993	01	VALVE ASSY-EXPANSION	9220001J00	27624
*K +*HK +*W +*HW +*HV +*T +*T.A F/AIR CON-STD TYPE 10.1991 - 08.1993	01	SEAL-O RING	92471N8200	27717E
*K +*HK +*W +*HW +*HV +*T +*T.A F/AIR CON-STD TYPE F/ICE BOX 10.1991 - 08.1993	01	CASE-LOWER,COOLING UNIT	2728603J00	27613
*K +*HK +*W +*HW +*HV +*T +*T.A F/AIR CON-STD TYPE 10.1991 - 08.1993	01	CASE-LOWER,COOLING UNIT	2728606J00	27613
*K +*HK +*W +*HW +*HV +*T +*T.A F/AIR CON-STD TYPE 10.1991 - 08.1993	01	BRACKET-RESISTOR	2715106J00	27614M
K +HK +W +HW +HV +T +T.A 10.1991 - 12.1993	01	PLUG	0165800072	27020E
*W.ME.2S/S.3S/F.TB42S +*W.GEN.DX +*HW.GEN.2S/B.3SL.DX (K) F/REAR COOLER 10.1991 - 08.1993	01	COVER-REAR HEATER	7991450M02	27213M

التطبيق / الملاحظة / التاريخ	الكمية	الاسم في الكتالوج	رقم القطعة	رقم المخطط
*W.ME.2S/S.3S/F.TB42S +*W.GEN.DX +*HW.GEN.2S/B.3SL.DX (A) F/REAR COOLER 10.1991 - 08.1993	01	COVER-REAR HEATER	7991401J02	27213M
*W.ME.2S/S.3S/F.TB42S +*W.GEN.DX +*HW.GEN.2S/B.3SL.DX (C) F/REAR COOLER 10.1991 - 08.1993	01	COVER-REAR HEATER	7991401J00	27213M
*K +*HK +*W +*HW +*HV +*T +*T.A F/AIR CON-STD TYPE 10.1991 - 08.1993	01	HOSE-DRAIN	9259010V01	27619
*K +*HK +*W +*HW +*HV F/AIR CON-STD TYPE 10.1991 - 08.1993	01	RESISTANCE-ELECTRIC	2715006J01	27610M
			0836361648	0836361648
*K +*HK +*W +*HW +*HV +*T +*T.A F/AIR CON-STD TYPE 10.1991 - 08.1993	01	COOLING UNIT ASSY	2727006J02	27610
*K +*HK +*W +*HW +*HV +*T +*T.A F/AIR CON-STD TYPE F/ICE BOX 10.1991 - 08.1993	01	COOLING UNIT ASSY	2727003J02	27610
W +HW +HV 10.1991 - ...	01	GROMMET	82860Q3101	27020C
K +HK +W +HW +HV 10.1991 - 08.1993	01	GROMMET	0128100601	27020C

مفاتيح المكيف اليدوية والوايرات

CONTROL UNIT; MANUAL TYPE - UID 257295

18 قطعة

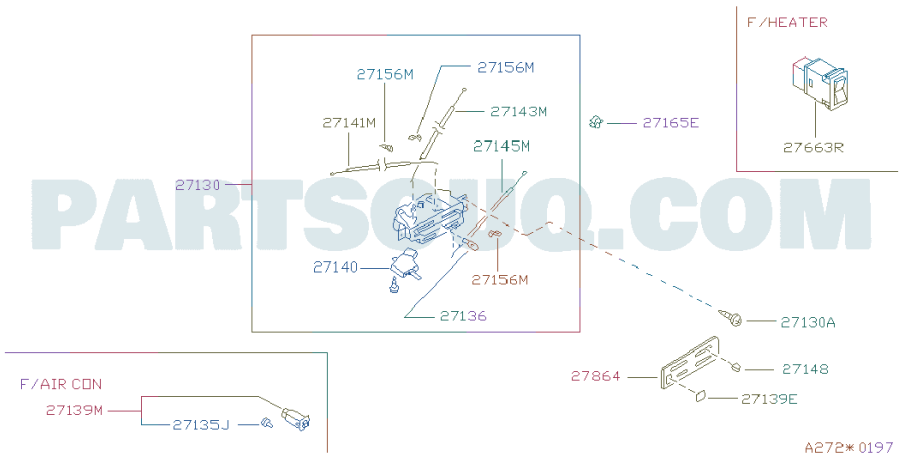

PARTSGUQ.COM

التطبيق / الملاحظة / التاريخ	الكمية	الاسم في الكتالوج	رقم القطعة	رقم المخطط
K +HK +W +HW +HV +T +T.A 10.1991 - 08.1993	02	CLAMP-CABLE	27156S0100	27156M
K +HK +W +HW +HV +T +T.A 10.1991 - 08.1993	01	CABLE-CONTROL,AIR INTAKE DOOR	2754006J00	27143M
K +HK +W +HW +HV +T +T.A 10.1991 - 08.1993	02	CLIP	84653W1000	27165E
K +HK +W +HW +HV +T +T.A 10.1991 - 08.1993	01	CABLE-CONTROL,MODE DOOR	2754106J00	27141M
K +HK +W +HW +HV +T +T.A 10.1991 - 08.1993	01	CABLE-CONTROL,WATER COCK	2754206J00	27145M
*K +*HK +*W +*HW +*HV +*T +*T.A F/AIR CON-STD TYPE 10.1991 - 08.1993	01	CONTROLLER ASSY-AIR CONDITINER	2751006J00	27130
K +HK +W +HW +HV +T +T.A 10.1991 - 08.1993	01	CONTROLLER ASSY-AIR CONDITINER	2751006J20	27130
K +HK +W +HW +HV +T +T.A 10.1991 - 08.1993	01	SWITCH-FAN	2766006J00	27140
*W.ME.2S/S.3S/F.TB42S +*W.GEN.DX +*HW.GEN.2S/B.3SL.DX F/REAR COOLER 10.1991 - 08.1993	01	SWITCH-FAN	2766001J20	27140
K +HK +W +HW +HV +T +T.A 10.1991 - 08.1993	01	BULB ASSY-CONTROL	2626189902	27136
*W.ME.2S/S.3S/F.TB42S +*W.GEN.DX +*HW.GEN.2S/B.3SL.DX F/REAR COOLER 10.1991 - 08.1993	06	SCREW	0146100061	27130A
K +HK +W +HW +HV +T +T.A 10.1991 - 08.1993	03	SCREW	0145100681	27130A
ME 10.1991 - 12.1993	03	KNOB-CONTROL	2756018W00	27148
*K +*HK +*W +*HW +*HV +*T +*T.A F/AIR CON-STD TYPE 10.1991 - 08.1993	01	FINISHER-REAR HEATERCONTROL	2757060A00	27864
K +HK +W +HW +HV +T +T.A 10.1991 - 08.1993	01	FINISHER-REAR HEATERCONTROL	2757062A10	27864
K +HK +W +HW +HV +T +T.A LESS A/C SW 10.1991 - 08.1993	01	MASK-SWITCH	2779060A00	27139E
*K +*HK +*W +*HW +*HV +*T +*T.A F/AIR CON-STD TYPE 10.1991 - 08.1993	01	SWITCH ASSY-FRONT AIR CONDITIONER	2767051A00	27139M

التطبيق / الملاحظة / التاريخ	الكمية	الاسم في الكتالوج	رقم القطعة	رقم المخطط
*K +*HK +*W +*HW +*HV +*T +*T.A F/AIR CON-STD TYPE 10.1991 - 08.1993	01	BULB	B767707L60	27135J

الهوايات ومجاري الهواء

NOZZLE & DUCT - UID 257297

6 قطعة

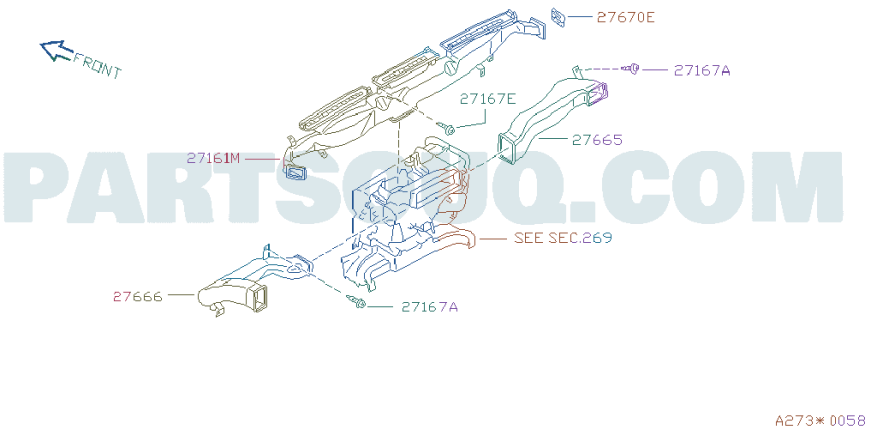

PARTSGUQ.COM

التطبيق / الملاحظة / التاريخ	الكمية	الاسم في الكتالوج	رقم القطعة	رقم المخطط
K +HK +W +HW +HV +T +T.A 10.1991 - 08.1993	02	SEAL-DUCT,INSTRUMENT	2789601J00	27670E
K +HK +W +HW +HV +T +T.A 10.1991 - 08.1993	06	SCREW	0146600071	27167E
K +HK +W +HW +HV +T +T.A 10.1991 - 08.1993	01	DUCT-VENTILATOR,RH	2787006J00	27665
K +HK +W +HW +HV +T +T.A 10.1991 - 08.1993	01	NOZZLE-DEMISTER	2780006J00	27161M
K +HK +W +HW +HV +T +T.A 10.1991 - 08.1993	01	DUCT-VENTILATOR,LH	2787106J00	27666
K +HK +W +HW +HV +T +T.A 10.1991 - 08.1993	02	SCREW	0146600071	27167A

الكوندنسر وعلبة الفريون ومواسير المكيف

CONDENSER,LIQUID TANK & PIPING - UID 257302

26 قطعة

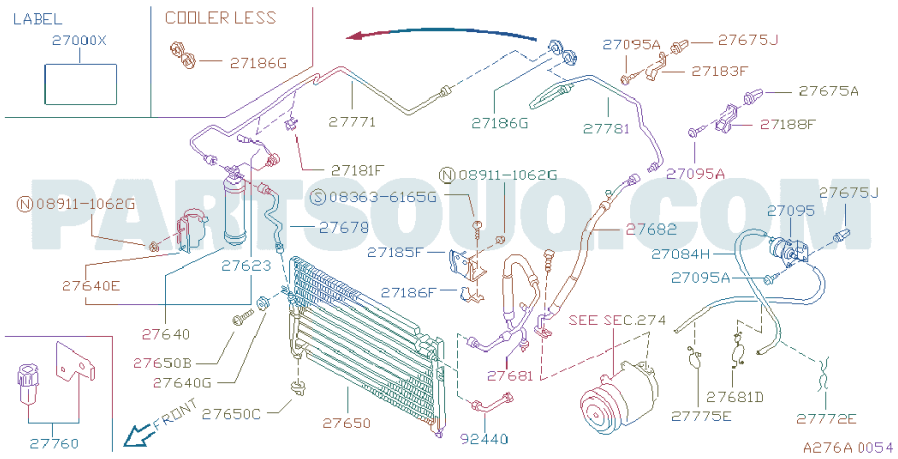

التطبيق / الملاحظة / التاريخ	الكمية	الاسم في الكتالوج	رقم القطعة	رقم المخطط
(K+HK+W+HW+HV+T).ME.TB42S 10.1991 - ...	01	GROMMET-RUBBER	9257001J00	27186G
*(K+HK+W+HW+HV+T).ME.TB42S F/AIR CON 10.1991 - ...	01	GROMMET-RUBBER	9256001J20	27186G
(K+HK+W+HW+HV+T).ME.TB42S 10.1991 - ...	02	GROMMET-SCREW	0128100601	27675A
*W.ME.2S/S.3S/F.TB42S F/RR COOLER 10.1991 - ...	01	TUBE-LIQUID TANK TO EVAPORATOR NO 1	9244006J10	27771
*W.ME.2S/S.3S/F.TB42S F/RR COOLER 10.1991 - ...	01	TUBE-EVAPORATOR TO COMPRESSOR NO 1	9245206J15	27781
*ME.W.TD42.3P +*ME.W.SGL F/RR COOLER 10.1991 - ...	01	TUBE-EVAPORATOR TO COMPRESSOR NO 1	9245206J10	27781
			083636165G	083636165 G
			089111062G	089111062 G
*(K+HK+W+HW+HV+T).ME.TB42S F/AIR CON 10.1991 - ...	01	VALVE-VACUUM MAGNET	2778015G01	27095
*(K+HK+W.HW+HV+T).ME.TB42S F/AIR CON 10.1991 - ...	01	TUBE-CONDENSER TO LIQUID TANK	9244606J00	27678
*(K+HK+W+HW+HV+T).ME.TB42S F/AIR CON 10.1991 - ...	01	HOSE-FLEXIBLE,LOW	9248003J01	27682
*(K+HK+W+HW+HV+T).ME.TB42S F/AIR CON 10.1991 - ...	01	CLIP	9255001J00	27185F
*(K+HK+W+HW+HV+T).ME.TB42S L=600 S/#B7796-89902 F/AIRCON 10.1991 - ...	01	HOSE-VACUUM	27721Y0112	27084H
*(K+HK+W+HW+HV+T).ME.TB42S L=600 S/#B7796-89903 F/AIR CON 10.1991 - ...	01	HOSE-VACUUM	27726Y0113	27084H
*(K+HK+W.HW+HV+T).ME.TB42S F/AIR CON 10.1991 - ...	01	SWITCH ASSY-PRESSURE	9213701J00	27623
*(K+HK+W.HW+HV+T).ME.TB42S F/AIR CON 10.1991 - ...	01	BRACKET-LIQUID TANK	9213501J00	27640E
*(K+HK+W+HW+HV+T).ME.TB42S F/AIR CON 10.1991 - ...	01	CLIP	9255101J00	27186F
*(K+HK+W.HW+HV+T).ME.TB42S F/AIR CON 10.1991 - ...	01	TANK ASSY-LIQUID	9213001J00	27640

التطبيق / الملاحظة / التاريخ	الكمية	الاسم في الكتالوج	رقم القطعة	رقم المخطط
*(K+HK+W.HW+HV+T).ME.TB42S F/AIR CON 10.1991 - ...	02	BOLT-CONDENSER FIX	0143600511	27650B
*(K+HK+W+HW+HV+T).ME.TB42S F/AIR CON 10.1991 - ...	01	HOSE-FLEXIBLE,HIGH	9249001J01	27681
*(K+HK+W.HW+HV+T).ME.TB42S F/AIR CON 10.1991 - ...	02	MOUNTING-RUBBER	9211810V00	27640G
*(K+HK+W+HW+HV+T).ME.TB42S F/AIR CON 10.1991 - ...	01	CLAMP-HOSE	14908T0100	27681D
*(K+HK+W.HW+HV+T).ME.TB42S F/AIR CON 10.1991 - ...	02	MOUNTING-RUBBER	9211951E00	27650C
*(K+HK+W+HW+HV+T).ME.TB42S F/AIR CON 10.1991 - ...	01	CLAMP	0155200071	27775E
*(K+HK+W+HW+HV+T).ME.TB42S F/AIR CON 10.1991 - ...	01	CLAMP	22472G0301	27772E
*(K+HK+W.HW+HV+T).ME.TB42S F/AIR CON 10.1991 - ...	01	CONDENSER ASSY	9211001J00	27650

ليات السخان الأمامي

8 قطعة

HEATER PIPING; FRONT - UID 257311

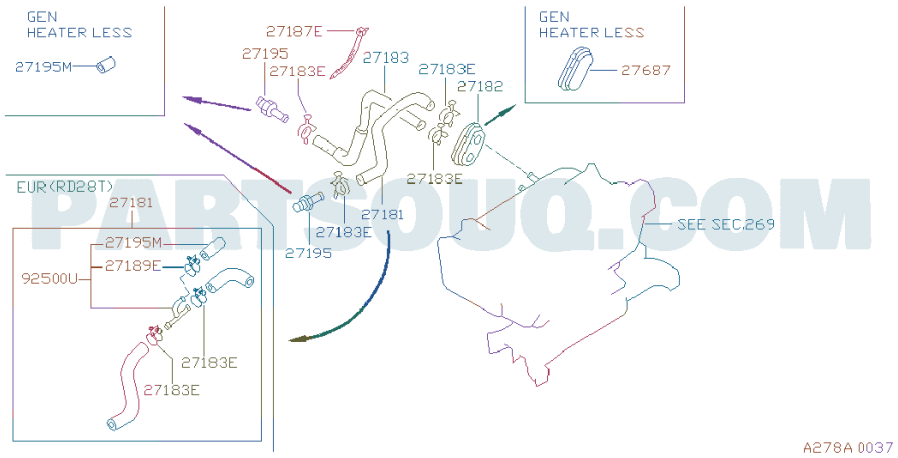

PARTSOUQ.COM

التطبيق / الملاحظة / التاريخ	الكمية	الاسم في الكتالوج	رقم القطعة	رقم المخطط
*TB42S F/AIR CON-STD TYPE 10.1991 - 08.1993	01	CLAMP	0155200033	27187E
*TB42S.MT F/AIR CON-STD TYPE 10.1991 - 08.1993	01	HOSE-FRONT HEATER	9241001J00	27183
TB42S +TD42 10.1991 - 08.1993	02	CAP-CONNECTOR	1405825500	27195M
TB42S +TD42 10.1991 - 08.1993	01	PLUG-BLIND	0165800671	27687
*(TB42S+TD42) F/AIR CON-STD TYPE 10.1991 - 08.1993	01	GROMMET-HEATER HOSE DASH	9258001F00	27182
*TB42S.MT F/AIR CON-STD TYPE 10.1991 - 08.1993	01	HOSE-FRONT HEATER	9240001J00	27181
*(TB42S+TD42) F/AIR CON-STD TYPE 10.1991 - 08.1993	04	CLAMP	0155500231	27183E
TB42S +TD42 10.1991 - 08.1993	02	CLAMP	0155500351	27183E

دبة السخان والبلور الخلفية

6 قطعة

HEATER & BLOWER UNIT; HEATER & BLOWER UNIT(REAR) - UID 257289

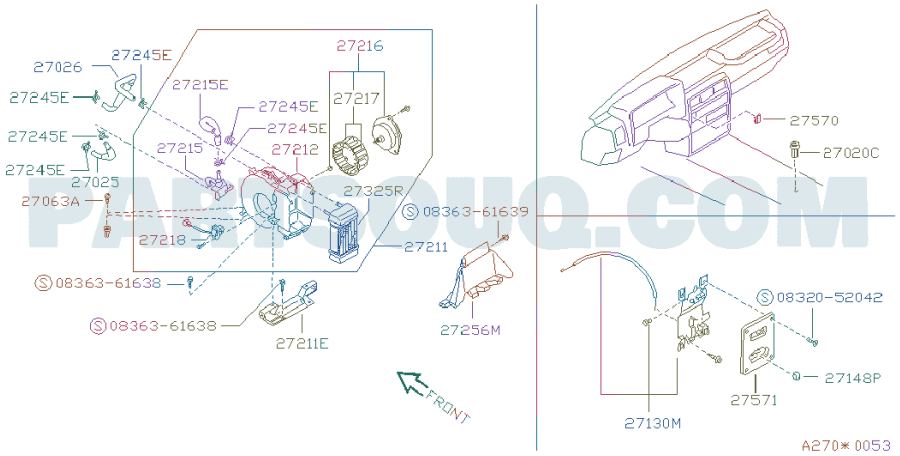

التطبيق / الملاحظة / التاريخ	الكمية	الاسم في الكتالوج	رقم القطعة	رقم المخطط
K +HK +W +HW +HV +T +T.A 10.1991 - 08.1993	01	MASK ASSY-CONTROLLER	6896001F02	27570
K +HK +W +HW +HV 10.1991 - 08.1993	01	GROMMET	0128100601	27020C
W +HW +HV 10.1991 - ...	01	GROMMET	82860Q3101	27020C
			0836361639	0836361639
			0836361638	0836361638
			0832052042	0832052042

42 قطعة

وحدة التبريد / الثلاجة

COOLING UNIT; COOLING UNIT - UID 257291

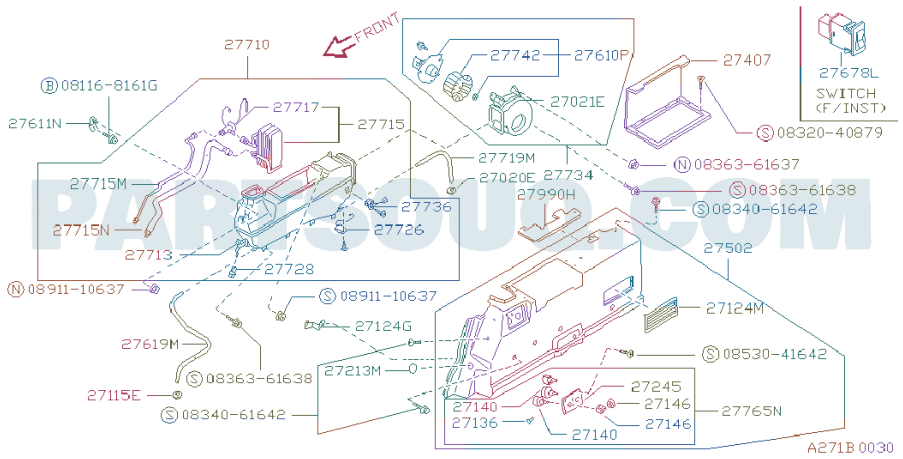

التطبيق / الملاحظة / التاريخ	الكمية	الاسم في الكتالوج	رقم القطعة	رقم المخطط
*W.ME.2S/S.3S/F.TB42S +*W.GEN.DX +*HW.GEN.2S/B.3SL.DX F/REAR COOLER 10.1991 - 08.1993	01	COOLING UNIT ASSY-REAR	2740501J01	27710
*W.ME.2S/S.3S/F.TB42S +*W.GEN.DX +*HW.GEN.2S/B.3SL.DX F/REAR COOLER 10.1991 - 08.1993	01	FAN-REAR COOLER	27230G5700	27742
*W.ME.2S/S.3S/F.TB42S +*W.GEN.DX +*HW.GEN.2S/B.3SL.DX F/REAR COOLER 10.1991 - 08.1993	01	FAN ASSY-W/MOTOR	2741301J00	27610P
*W.ME.2S/S.3S/F.TB42S +*W.GEN.DX +*HW.GEN.2S/B.3SL.DX (C) F/REAR COOLER 10.1991 - 08.1993	01	LID ASSY-COOL BOX	2740701J00	27407
*W.ME.2S/S.3S/F.TB42S +*W.GEN.DX +*HW.GEN.2S/B.3SL.DX (A) F/REAR COOLER 10.1991 - 08.1993	01	LID ASSY-COOL BOX	2740701J02	27407
*W.ME.2S/S.3S/F.TB42S +*W.GEN.DX +*HW.GEN.2S/B.3SL.DX (K) F/REAR COOLER 10.1991 - 08.1993	01	LID ASSY-COOL BOX	2740701J01	27407
			081168161G	081168161G
*W.ME.2S/S.3S/F.TB42S +*W.GEN.DX +*HW.GEN.2S/B.3SL.DX F/REAR COOLER 10.1991 - 08.1993	01	CASE-BLOWER	2738501J00	27021E
*W.ME.2S/S.3S/F.TB42S +*W.GEN.DX +*HW.GEN.2S/B.3SL.DX F/REAR COOLER 10.1991 - 08.1993	01	VALVE-EXPANSION	9220001J00	27717
*W.ME.2S/S.3S/F.TB42S +*W.GEN.DX +*HW.GEN.2S/B.3SL.DX F/REAR COOLER 10.1991 - 08.1993	01	EVAPORATOR-REAR COOLER	2741001J00	27715
			0832040879	0832040879
			0836361637	0836361637
*W.ME.2S/S.3S/F.TB42S +*W.GEN.DX +*HW.GEN.2S/B.3SL.DX F/REAR COOLER 10.1991 - 08.1993	01	BLOWER UNIT ASSY-REAR	2737001J00	27734
K +HK +W +HW +HV +T +T.A 10.1991 - 12.1993	01	PLUG	0165800072	27020E
*W.ME.2S/S.3S/F.TB42S +*W.GEN.DX +*HW.GEN.2S/B.3SL.DX F/REAR	01	TUBE ASSY-EVAPORATOR,HIGH	9246101J20	27715M

التطبيق / الملاحظة / التاريخ	الكمية	الاسم في الكتالوج	رقم القطعة	رقم المخطط
COOLER 10.1991 - 08.1993				
*W.ME.2S/S.3S/F.TB42S +*W.GEN.DX +*HW.GEN.2S/B.3SL.DX F/REAR COOLER 10.1991 - 08.1993	01	BRACKET-DUCT	2742901J01	27990H
*W.ME.2S/S.3S/F.TB42S +*W.GEN.DX +*HW.GEN.2S/B.3SL.DX F/REAR COOLER 10.1991 - 08.1993	01	RESISTANCE-ELECTRIC	2715001J02	27736
*W.ME.2S/S.3S/F.TB42S +*W.GEN.DX +*HW.GEN.2S/B.3SL.DX F/REAR COOLER 10.1991 - 08.1993	01	AMPLIFIER	2767601J00	27726
*W.ME.2S/S.3S/F.TB42S +*W.GEN.DX +*HW.GEN.2S/B.3SL.DX (C) F/REAR COOLER 10.1991 - 08.1993	01	CASE-REAR	2742001J10	27502
*W.ME.2S/S.3S/F.TB42S +*W.GEN.DX +*HW.GEN.2S/B.3SL.DX (K) F/REAR COOLER 10.1991 - 08.1993	01	CASE-REAR	2742001J11	27502
*W.ME.2S/S.3S/F.TB42S +*W.GEN.DX +*HW.GEN.2S/B.3SL.DX (A) F/REAR COOLER 10.1991 - 08.1993	01	CASE-REAR	2742001J12	27502
*W.ME.2S/S.3S/F.TB42S +*W.GEN.DX +*HW.GEN.2S/B.3SL.DX F/REAR COOLER 10.1991 - 08.1993	01	CASE-REARCOOLING UNIT	2741501J00	27713
*W.ME.2S/S.3S/F.TB42S +*W.GEN.DX +*HW.GEN.2S/B.3SL.DX F/REAR COOLER 10.1991 - 08.1993	01	RELAY-THERMOMETETR,FRONT COOLER	25230C9940	27728
			0891110637	0891110637
*W.ME.2S/S.3S/F.TB42S +*W.GEN.DX +*HW.GEN.2S/B.3SL.DX (A,C,K) F/REAR COOLER 10.1991 - 08.1993	01	GRILLE-REAR DUCT	27945F2700	27124M
*W.ME.2S/S.3S/F.TB42S +*W.GEN.DX +*HW.GEN.2S/B.3SL.DX F/REAR COOLER 10.1991 - 08.1993	01	BRACKET-GRILLE	2743001J00	27124G
*W.ME.2S/S.3S/F.TB42S +*W.GEN.DX +*HW.GEN.2S/B.3SL.DX F/REAR COOLER 10.1991 - 08.1993	01	BRACKET-GRILLE	2786401J00	27124G
*W.ME.2S/S.3S/F.TB42S +*W.GEN.DX +*HW.GEN.2S/B.3SL.DX F/RR F/REAR COOLER 10.1991 - 08.1993	01	HOSE-DRAIN	9259001J00	27619M
*W.ME.2S/S.3S/F.TB42S +*W.GEN.DX +*HW.GEN.2S/B.3SL.DX F/FR F/REAR COOLER 10.1991 - 08.1993	01	HOSE-DRAIN	9259301J00	27619M
			0853041642	0853041642
*W.ME.2S/S.3S/F.TB42S +*W.GEN.DX +*HW.GEN.2S/B.3SL.DX (K) F/REAR COOLER 10.1991 - 08.1993	01	COVER-REAR HEATER	7991450M02	27213M
*W.ME.2S/S.3S/F.TB42S +*W.GEN.DX +*HW.GEN.2S/B.3SL.DX (C) F/REAR COOLER 10.1991 - 08.1993	01	COVER-REAR HEATER	7991401J00	27213M
*W.ME.2S/S.3S/F.TB42S +*W.GEN.DX +*HW.GEN.2S/B.3SL.DX (A) F/REAR COOLER 10.1991 - 08.1993	01	COVER-REAR HEATER	7991401J02	27213M
			0836361638	0836361638
*W.ME.2S/S.3S/F.TB42S +*W.GEN.DX +*HW.GEN.2S/B.3SL.DX F/REAR COOLER 10.1991 - 08.1993	01	FINISHER-SIDE DEFROSTER	2757101J01	27245
*W.ME.2S/S.3S/F.TB42S +*W.GEN.DX +*HW.GEN.2S/B.3SL.DX F/REAR COOLER 10.1991 - 08.1993	01	BLIND ASSY	1733765000	27115E
*W.ME.2S/S.3S/F.TB42S +*W.GEN.DX +*HW.GEN.2S/B.3SL.DX F/REAR	02	KNOB-SWITCH FAN	27560V5000	27146

التطبيق / الملاحظة / التاريخ	الكمية	الاسم في الكتالوج	رقم القطعة	رقم المخطط
COOLER 10.1991 - 08.1993				
*W.ME.2S/S.3S/F.TB42S +*W.GEN.DX +*HW.GEN.2S/B.3SL.DX F/REAR COOLER 10.1991 - 08.1993	01	SWITCH-FAN	2766001J20	27140
K +HK +W +HW +HV +T +T.A 10.1991 - 08.1993	01	SWITCH-FAN	2766006J00	27140
*W.ME.2S/S.3S/F.TB42S +*W.GEN.DX +*HW.GEN.2S/B.3SL.DX F/REAR COOLER 10.1991 - 08.1993	01	CONTROLLER-REAR	2750101J01	27765N
			0834061642	0834061642
K +HK +W +HW +HV +T +T.A 10.1991 - 08.1993	01	BULB ASSY-CONTROL	2626189902	27136

قطع تثبيت وحدة التبريد

COOLING UNIT; FITTING PARTS - UID 257292

29 قطعة

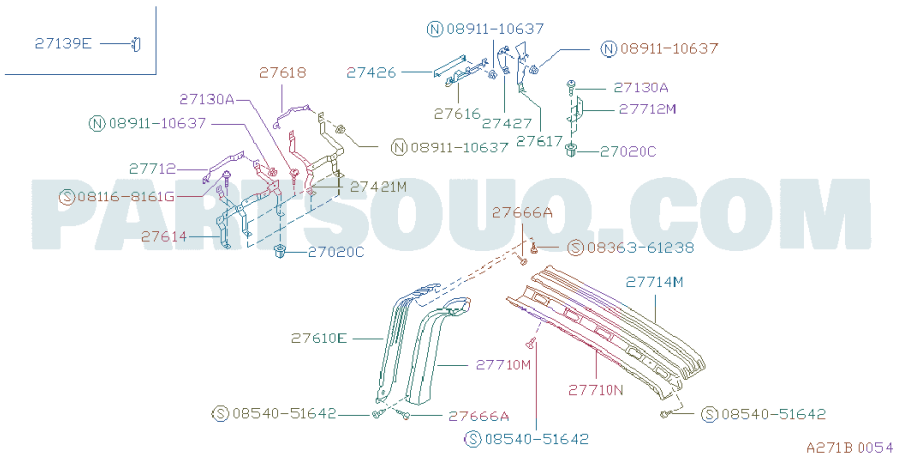

PARTSOUQ.COM

التطبيق / الملاحظة / التاريخ	الكمية	الاسم في الكتالوج	رقم القطعة	رقم المخطط
K +HK +W +HW +HV +T +T.A LESS A/C SW 10.1991 - 08.1993	01	MASK-SWITCH	2779060A00	27139E
*W.ME.2S/S.3S/F.TB42S +*W.GEN.DX +*HW.GEN.2S/B.3SL.DX F/RR F/REAR COOLER 10.1991 - 08.1993	01	BRACKET-COOLING UNIT,NO 4	2742201J00	27618
*W.ME.2S/S.3S/F.TB42S +*W.GEN.DX +*HW.GEN.2S/B.3SL.DX F/FR F/REAR COOLER 10.1991 - 08.1993	01	BRACKET-COOLING UNIT,NO 4	2742801J00	27618
K +HK +W +HW +HV +T +T.A 10.1991 - 08.1993	03	SCREW	0145100681	27130A
*W.ME.2S/S.3S/F.TB42S +*W.GEN.DX +*HW.GEN.2S/B.3SL.DX F/REAR COOLER 10.1991 - 08.1993	06	SCREW	0146100061	27130A
*W.ME.2S/S.3S/F.TB42S +*W.GEN.DX +*HW.GEN.2S/B.3SL.DX F/REAR COOLER 10.1991 - 08.1993	01	BRACKET-COOLING UNIT	2742901J00	27712M
*W.ME.2S/S.3S/F.TB42S +*W.GEN.DX +*HW.GEN.2S/B.3SL.DX F/INR F/REAR COOLER 10.1991 - 08.1993	01	BRACKET-COOLING UNIT,NO 2	2742501J00	27616
*W.ME.2S/S.3S/F.TB42S +*W.GEN.DX +*HW.GEN.2S/B.3SL.DX F/OTR F/REAR COOLER 10.1991 - 08.1993	01	BRACKET-COOLING UNIT,NO 2	2742601J00	27616
			0891110637	0891110637
*W.ME.2S/S.3S/F.TB42S +*W.GEN.DX +*HW.GEN.2S/B.3SL.DX F/INR F/REAR COOLER 10.1991 - 08.1993	01	BRACKET-COOLING UNIT,NO 3	2742301J00	27617
*W.ME.2S/S.3S/F.TB42S +*W.GEN.DX +*HW.GEN.2S/B.3SL.DX F/OTR F/REAR COOLER 10.1991 - 08.1993	01	BRACKET-COOLING UNIT,NO 3	2742401J00	27617
*W.ME.2S/S.3S/F.TB42S +*W.GEN.DX +*HW.GEN.2S/B.3SL.DX F/REAR COOLER 10.1991 - 08.1993	01	BRACKET-COOLING UNIT	2743001J00	27712
			081168161G	081168161G
*W.ME.2S/S.3S/F.TB42S +*W.GEN.DX +*HW.GEN.2S/B.3SL.DX F/RR F/REAR COOLER 10.1991 - 08.1993	01	BRACKET-COOLING UNIT,NO 1	2742101J00	27614

التطبيق / الملاحظة / التاريخ	الكمية	الاسم في الكتالوج	رقم القطعة	رقم المخطط
*W.ME.2S/S.3S/F.TB42S +*W.GEN.DX +*HW.GEN.2S/B.3SL.DX F/FR F/REAR COOLER 10.1991 - 08.1993	01	BRACKET-COOLING UNIT,NO 1	2742701J00	27614
			0836361238	0836361238
K +HK +W +HW +HV 10.1991 - 08.1993	01	GROMMET	0128100601	27020C
W +HW +HV 10.1991 - ...	01	GROMMET	82860Q3101	27020C
*W.ME.2S/S.3S/F.TB42S.AD +*W.TB42S.GR.MT.F5 +*W.DX +*W.AT.F4 F/REAR COOLER 10.1991 - ...	01	BRACKET-COOLER DUCT	2798101J00	27714M
*W.ME.2S/S.3S/F.TB42S.AD +*W.TB42S.GR.MT.F5 +*W.DX +*W.AT.F4 (K) F/LH F/REAR COOLER 10.1991 - ...	01	DUCT-COOLER,A	2797101J11	27710M
*W.ME.2S/S.3S/F.TB42S.AD +*W.TB42S.GR.MT.F5 +*W.DX +*W.AT.F4 (A) F/LH F/REAR COOLE 10.1991 - ...	01	DUCT-COOLER,A	2797101J12	27710M
*W.ME.2S/S.3S/F.TB42S.AD +*W.TB42S.GR.MT.F5 +*W.DX +*W.AT.F4 (C) F/LH F/REAR COOLER 10.1991 - ...	01	DUCT-COOLER,A	2797101J10	27710M
*W.ME.2S/S.3S/F.TB42S.AD +*W.TB42S.GR.MT.F5 +*W.DX +*W.AT.F4 (A) F/RH F/REAR COOLER 10.1991 - ...	01	DUCT-COOLER,A	2797001J12	27710M
*W.ME.2S/S.3S/F.TB42S.AD +*W.TB42S.GR.MT.F5 +*W.DX +*W.AT.F4 (C) F/RH F/REAR COOLER 10.1991 - ...	01	DUCT-COOLER,A	2797001J10	27710M
*W.ME.2S/S.3S/F.TB42S.AD +*W.TB42S.GR.MT.F5 +*W.DX +*W.AT.F4 (K) F/RH F/REAR COOLER 10.1991 - ...	01	DUCT-COOLER,A	2797001J11	27710M
*W.ME.2S/S.3S/F.TB42S.AD +*W.TB42S.GR.MT.F5 +*W.DX +*W.AT.F4 (C) F/REAR COOLER 10.1991 - ...	01	DUCT-COOLER,B	2798001J10	27710N
*W.ME.2S/S.3S/F.TB42S.AD +*W.TB42S.GR.MT.F5 +*W.DX +*W.AT.F4 (K) F/REAR COOLER 10.1991 - ...	01	DUCT-COOLER,B	2798001J11	27710N
*W.ME.2S/S.3S/F.TB42S.AD +*W.TB42S.GR.MT.F5 +*W.DX +*W.AT.F4 (A) F/REAR COOLER 10.1991 - ...	01	DUCT-COOLER,B	2798001J12	27710N
			0854051642	0854051642

20 قطعة

وحدة المكيف الخلفي العلوي

COOLING UNIT; COOLING UNIT(OVER HEAD TYPE) - UID 257293

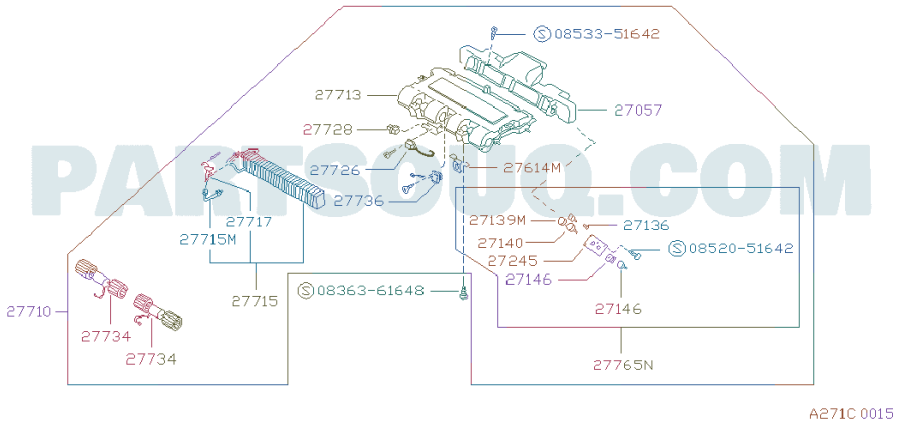

التطبيق / الملاحظة / التاريخ	الكمية	الاسم في الكتالوج	رقم القطعة	رقم المخطط
			0853351642	0853351642
*W.ME.2S/S.3S/F.TB42S +*W.GEN.DX +*HW.GEN.2S/B.3SL.DX F/REAR COOLER 10.1991 - 08.1993	01	CASE-REARCOOLING UNIT	2741501J00	27713
*W.ME.2S/S.3S/F.TB42S +*W.GEN.DX +*HW.GEN.2S/B.3SL.DX F/REAR COOLER 10.1991 - 08.1993	01	RELAY-THERMOMETETR,FRONT COOLER	25230C9940	27728
*K +*HK +*W +*HW +*HV +*T +*T.A F/AIR CON-STD TYPE 10.1991 - 08.1993	01	BRACKET-RESISTOR	2715106J00	27614M
*W.ME.2S/S.3S/F.TB42S +*W.GEN.DX +*HW.GEN.2S/B.3SL.DX F/REAR COOLER 10.1991 - 08.1993	01	AMPLIFIER	2767601J00	27726
*W.ME.2S/S.3S/F.TB42S +*W.GEN.DX +*HW.GEN.2S/B.3SL.DX F/REAR COOLER 10.1991 - 08.1993	01	RESISTANCE-ELECTRIC	2715001J02	27736
*K +*HK +*W +*HW +*HV +*T +*T.A F/AIR CON-STD TYPE 10.1991 - 08.1993	01	SWITCH ASSY-FRONT AIR CONDITIONER	2767051A00	27139M
*W.ME.2S/S.3S/F.TB42S +*W.GEN.DX +*HW.GEN.2S/B.3SL.DX F/REAR COOLER 10.1991 - 08.1993	01	VALVE-EXPANSION	9220001J00	27717
K +HK +W +HW +HV +T +T.A 10.1991 - 08.1993	01	BULB ASSY-CONTROL	2626189902	27136
*W.ME.2S/S.3S/F.TB42S +*W.GEN.DX +*HW.GEN.2S/B.3SL.DX F/REAR COOLER 10.1991 - 08.1993	01	TUBE ASSY-EVAPORATOR,HIGH	9246101J20	27715M
*W.ME.2S/S.3S/F.TB42S +*W.GEN.DX +*HW.GEN.2S/B.3SL.DX F/REAR COOLER 10.1991 - 08.1993	01	SWITCH-FAN	2766001J20	27140
K +HK +W +HW +HV +T +T.A 10.1991 - 08.1993	01	SWITCH-FAN	2766006J00	27140
			0852051642	0852051642
*W.ME.2S/S.3S/F.TB42S +*W.GEN.DX +*HW.GEN.2S/B.3SL.DX F/REAR COOLER 10.1991 - 08.1993	01	FINISHER-SIDE DEFROSTER	2757101J01	27245
*W.ME.2S/S.3S/F.TB42S +*W.GEN.DX +*HW.GEN.2S/B.3SL.DX F/REAR COOLER 10.1991 - 08.1993	02	KNOB-SWITCH FAN	27560V5000	27146

رقم المخطط	رقم القطعة	الاسم في الكتالوج	الكمية	التطبيق / الملاحظة / التاريخ
0836361648	0836361648			
27715	2741001J00	EVAPORATOR-REAR COOLER	01	*W.ME.2S/S.3S/F.TB42S +*W.GEN.DX +*HW.GEN.2S/B.3SL.DX F/REAR COOLER 10.1991 - 08.1993
27710	2740501J01	COOLING UNIT ASSY-REAR	01	*W.ME.2S/S.3S/F.TB42S +*W.GEN.DX +*HW.GEN.2S/B.3SL.DX F/REAR COOLER 10.1991 - 08.1993
27734	2737001J00	BLOWER UNIT ASSY-REAR	01	*W.ME.2S/S.3S/F.TB42S +*W.GEN.DX +*HW.GEN.2S/B.3SL.DX F/REAR COOLER 10.1991 - 08.1993
27765N	2750101J01	CONTROLLER-REAR	01	*W.ME.2S/S.3S/F.TB42S +*W.GEN.DX +*HW.GEN.2S/B.3SL.DX F/REAR COOLER 10.1991 - 08.1993

قطع تثبيت المكيف الخلفي العلوي

COOLING UNIT; FITTING PARTS(OVER HEAD TYPE) - UID 257294

14 قطعة

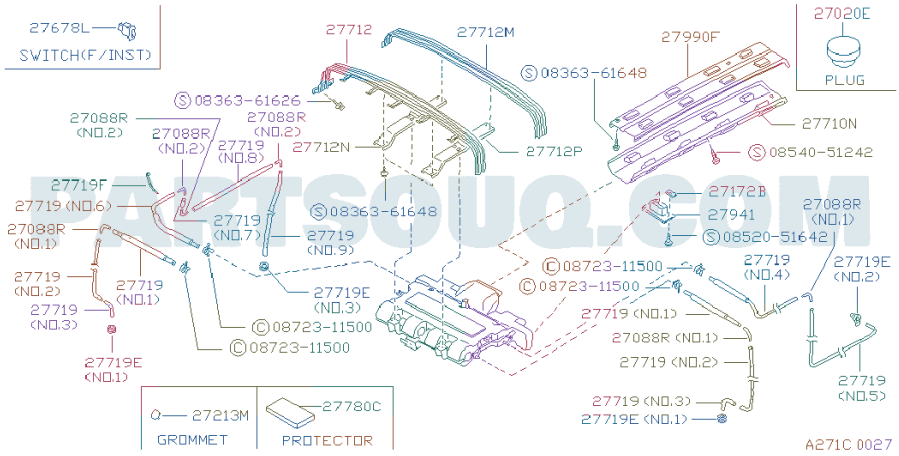

التطبيق / الملاحظة / التاريخ	الكمية	الاسم في الكتالوج	رقم القطعة	رقم المخطط
K +HK +W +HW +HV +T +T.A 10.1991 - 12.1993	01	PLUG	0165800072	27020E
*W.ME.2S/S.3S/F.TB42S +*W.GEN.DX +*HW.GEN.2S/B.3SL.DX F/REAR COOLER 10.1991 - 08.1993	01	BRACKET-COOLING UNIT	2743001J00	27712
*W.ME.2S/S.3S/F.TB42S +*W.GEN.DX +*HW.GEN.2S/B.3SL.DX F/REAR COOLER 10.1991 - 08.1993	01	BRACKET-COOLING UNIT	2742901J00	27712M
			0836361626	0836361626
*W.ME.2S/S.3S/F.TB42S.AD +*W.TB42S.GR.MT.F5 +*W.DX +*W.AT.F4 (C) F/REAR COOLER 10.1991 - ...	01	DUCT-COOLER,B	2798001J10	27710N
*W.ME.2S/S.3S/F.TB42S.AD +*W.TB42S.GR.MT.F5 +*W.DX +*W.AT.F4 (K) F/REAR COOLER 10.1991 - ...	01	DUCT-COOLER,B	2798001J11	27710N
*W.ME.2S/S.3S/F.TB42S.AD +*W.TB42S.GR.MT.F5 +*W.DX +*W.AT.F4 (A) F/REAR COOLER 10.1991 - ...	01	DUCT-COOLER,B	2798001J12	27710N
			0854051242	0854051242
			0836361648	0836361648
			0852051642	0852051642
			0872311500	0872311500
*W.ME.2S/S.3S/F.TB42S +*W.GEN.DX +*HW.GEN.2S/B.3SL.DX (C) F/REAR COOLER 10.1991 - 08.1993	01	COVER-REAR HEATER	7991401J00	27213M
*W.ME.2S/S.3S/F.TB42S +*W.GEN.DX +*HW.GEN.2S/B.3SL.DX (A) F/REAR COOLER 10.1991 - 08.1993	01	COVER-REAR HEATER	7991401J02	27213M
*W.ME.2S/S.3S/F.TB42S +*W.GEN.DX +*HW.GEN.2S/B.3SL.DX (K) F/REAR COOLER 10.1991 - 08.1993	01	COVER-REAR HEATER	7991450M02	27213M

مواسير المكيف الخلفي

PIPING; REAR COOLER - UID 257306

14 قطعة

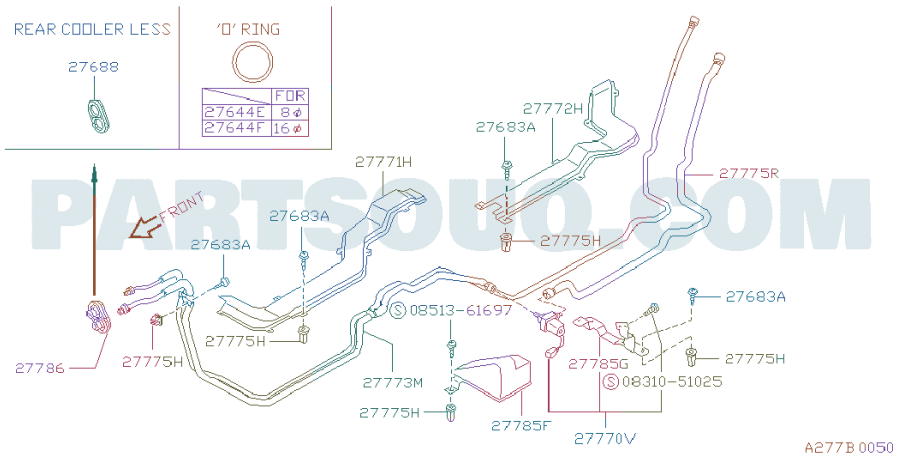

التطبيق / الملاحظة / التاريخ	الكمية	الاسم في الكتالوج	رقم القطعة	رقم المخطط
*W.ME.2S/S.3S/F.TB42S +*W.GEN.DX.TB42S +*HW.GEN.2S/B.3SL.DX. F/REAR COOLER F/AIR CON 10.1991 - 08.1993	01	COVER-COOLER TUBE,NO 2	9247601J00	27772H
*W.ME.2S/S.3S/F.TB42S +*W.GEN.DX.FB42S +*HW.GEN.2S/B.3SL.DX. D=8 F/REAR COOLER 10.1991 - 08.1993	02	SEAL-O RING	92470N8200	27644E
*W.ME.2S/S.3S/F.TB42S +*W.GEN.DX.FB42S +*HW.GEN.2S/B.3SL.DX. D=16 F/REAR COOLER 10.1991 - 08.1993	04	SEAL-O RING	92473N8200	27644F
*W.ME.2S/S.3S/F.TB42S +*W.GEN.DX.TB42S +*HW.GEN.2S/B.3SL.DX F/REAR COOLER F/AIR CON 10.1991 - 08.1993	01	COVER-COOLER TUBE,NO 1	9247501J00	27771H
*W.ME.2S/S.3S/F.TB42S +*W.GEN.DX.TB42S +*HW.GEN.2S/B.3SL.DX F/REAR COOLER F/AIR CON 10.1991 - 08.1993	01	TUBE-REAR COOLER,LOW C	9247301J00	27775R
*W.ME.2S/S.3S/F.TB42S +*W.GEN.DX.TB42S +*HW.GEN.2S/B.3SL.DX. F/REAR COOLER F/AIR CON 10.1991 - 08.1993	15	SCREW	0146100061	27683A
			0851361697	0851361697
*W.ME.2S/S.3S/F.TB42S +*W.GEN.DX.TB42S +*HW.GEN.2S/B.3SL.DX F/REAR COOLER F/AIR CON 10.1991 - 08.1993	14	GROMMET-SCREW	0128100601	27775H
*W.ME.2S/S.3S/F.TB42S +*W.GEN.DX.TB42S +*HW.GEN.2S/B.3SL.DX F/REAR COOLER F/AIR CON 10.1991 - 08.1993	01	BRACKET	2777701J00	27785G
*W.ME.2S/S.3S/F.TB42S +*W.GEN.DX.TB42S +*HW.GEN.2S/B.3SL.DX F/REAR COOLER F/AIR CON 10.1991 - 08.1993	01	GROMMET-COOLER TUBE	9256001J10	27786
			0831051025	0831051025

التطبيق / الملاحظة / التاريخ	الكمية	الاسم في الكتالوج	رقم القطعة	رقم المخطط
*W.ME.2S/S.3S/F.TB42S +*W.GEN.DX.FB42S +*HW.GEN.2S/B.3SL.DX. F/REAR COOLER F/AIR CON 10.1991 - 08.1993	01	TUBE-REAR COOLER,HIGH	9246001J00	27773M
*W.ME.2S/S.3S/F.TB42S +*W.GEN.DX.TB42S +*HW.GEN.2S/B.3SL.DX F/REAR COOLER F/AIR CON 10.1991 - 08.1993	01	PROTECTOR	2776501J00	27785F
*W.ME.2S/S.3S/F.TB42S +*W.GEN.DX.TB42S +*HW.GEN.2S/B.3SL.DX F/REAR COOLER F/AIR CON 10.1991 - 08.1993	01	SOLENOID VALVE	2777001J00	27770V

مواسير المكيف الخلفي العلوي

PIPING; REAR OVER HEAD COOLER - UID 257307

17 قطعة

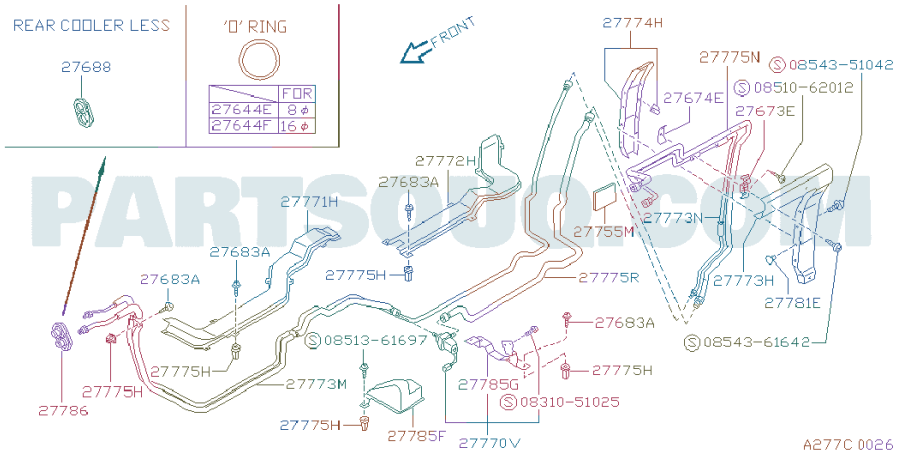

التطبيق / الملاحظة / التاريخ	الكمية	الاسم في الكتالوج	رقم القطعة	رقم المخطط
			0854351042	0854351042
			0851062012	0851062012
*W.ME.2S/S.3S/F.TB42S +*W.GEN.DX.FB42S +*HW.GEN.2S/B.3SL.DX. D=8 F/REAR COOLER 10.1991 - 08.1993	02	SEAL-O RING	92470N8200	27644E
*W.ME.2S/S.3S/F.TB42S +*W.GEN.DX.FB42S +*HW.GEN.2S/B.3SL.DX. D=16 F/REAR COOLER 10.1991 - 08.1993	04	SEAL-O RING	92473N8200	27644F
*W.ME.2S/S.3S/F.TB42S +*W.GEN.DX.TB42S +*HW.GEN.2S/B.3SL.DX. F/REAR COOLER F/AIR CON 10.1991 - 08.1993	01	COVER-COOLER TUBE,NO 2	9247601J00	27772H
*W.ME.2S/S.3S/F.TB42S +*W.GEN.DX.TB42S +*HW.GEN.2S/B.3SL.DX F/REAR COOLER F/AIR CON 10.1991 - 08.1993	01	COVER-COOLER TUBE,NO 1	9247501J00	27771H
*W.ME.2S/S.3S/F.TB42S +*W.GEN.DX.TB42S +*HW.GEN.2S/B.3SL.DX F/REAR COOLER F/AIR CON 10.1991 - 08.1993	01	TUBE-REAR COOLER,LOW C	9247301J00	27775R
*W.ME.2S/S.3S/F.TB42S +*W.GEN.DX.TB42S +*HW.GEN.2S/B.3SL.DX. F/REAR COOLER F/AIR CON 10.1991 - 08.1993	15	SCREW	0146100061	27683A
			0851361697	0851361697
			0854361642	0854361642
*W.ME.2S/S.3S/F.TB42S +*W.GEN.DX.FB42S +*HW.GEN.2S/B.3SL.DX. F/REAR COOLER F/AIR CON 10.1991 - 08.1993	01	TUBE-REAR COOLER,HIGH	9246001J00	27773M
*W.ME.2S/S.3S/F.TB42S +*W.GEN.DX.TB42S +*HW.GEN.2S/B.3SL.DX F/REAR COOLER F/AIR CON 10.1991 - 08.1993	01	BRACKET	2777701J00	27785G
*W.ME.2S/S.3S/F.TB42S +*W.GEN.DX.TB42S	14	GROMMET-SCREW	0128100601	27775H

التطبيق / الملاحظة / التاريخ	الكمية	الاسم في الكتالوج	رقم القطعة	رقم المخطط
+*HW.GEN.2S/B.3SL.DX F/REAR COOLER F/AIR CON 10.1991 - 08.1993				
			0831051025	0831051025
*W.ME.2S/S.3S/F.TB42S +*W.GEN.DX.TB42S +*HW.GEN.2S/B.3SL.DX F/REAR COOLER F/AIR CON 10.1991 - 08.1993	01	GROMMET-COOLER TUBE	9256001J10	27786
*W.ME.2S/S.3S/F.TB42S +*W.GEN.DX.TB42S +*HW.GEN.2S/B.3SL.DX F/REAR COOLER F/AIR CON 10.1991 - 08.1993	01	PROTECTOR	2776501J00	27785F
*W.ME.2S/S.3S/F.TB42S +*W.GEN.DX.TB42S +*HW.GEN.2S/B.3SL.DX F/REAR COOLER F/AIR CON 10.1991 - 08.1993	01	SOLENOID VALVE	2777001J00	27770V

ليات السخان الأمامي والخلفي

HEATER PIPING; FRONT+REAR - UID 257312

8 قطعة

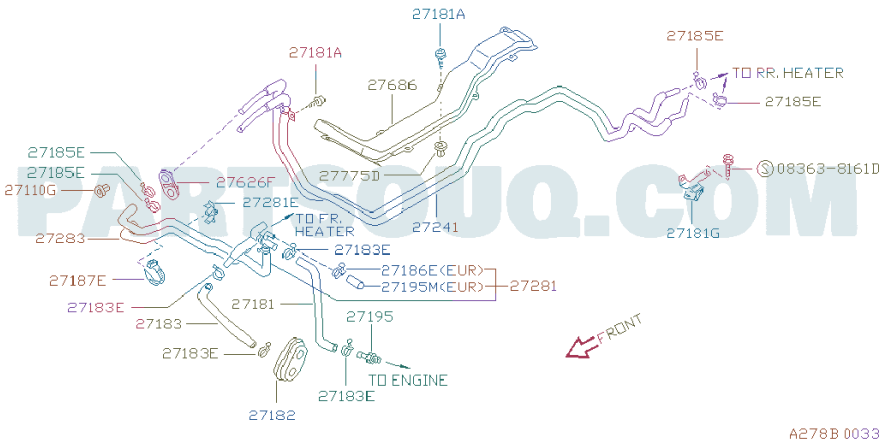

التطبيق / الملاحظة / التاريخ	الكمية	الاسم في الكتالوج	رقم القطعة	رقم المخطط
			083638161D	083638161D
*TB42S F/AIR CON-STD TYPE 10.1991 - 08.1993	01	CLAMP	0155200033	27187E
TB42S +TD42 10.1991 - 08.1993	02	CAP-CONNECTOR	1405825500	27195M
*TB42S.MT F/AIR CON-STD TYPE 10.1991 - 08.1993	01	HOSE-FRONT HEATER	9240001J00	27181
*(TB42S+TD42) F/AIR CON-STD TYPE 10.1991 - 08.1993	04	CLAMP	0155500231	27183E
TB42S +TD42 10.1991 - 08.1993	02	CLAMP	0155500351	27183E
*TB42S.MT F/AIR CON-STD TYPE 10.1991 - 08.1993	01	HOSE-FRONT HEATER	9241001J00	27183
*(TB42S+TD42) F/AIR CON-STD TYPE 10.1991 - 08.1993	01	GROMMET-HEATER HOSE DASH	9258001F00	27182

الهوايات الداخلية

VENTILATOR - UID 257468

15 قطعة

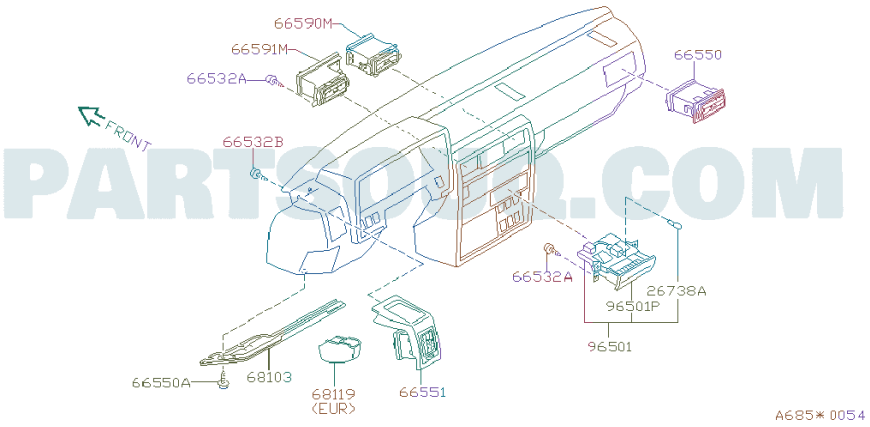

التطبيق / الملاحظة / التاريخ	الكمية	الاسم في الكتالوج	رقم القطعة	رقم المخطط
K +HK +W +HW +HV +T +T.A 10.1991 - 08.1993	01	VENTILATOR ASSY-SIDE,ASSIST	6875001J00	66590M
K +HK +W +HW +HV +T +T.A 10.1991 - 08.1993	01	VENTILATOR ASSY-CENTER,LH	6875101J00	66591M
K +HK +W +HW +HV +T +T.A (C) 10.1991 - 08.1993	01	VENTILATOR ASSY-SIDE,RH	6876101J00	66550
K +HK +W +HW +HV +T +T.A (K) 10.1991 - 08.1993	01	VENTILATOR ASSY-SIDE,RH	6876101J01	66550
K +HK +W +HW +HV +T +T.A (A) 10.1991 - 08.1993	01	VENTILATOR ASSY-SIDE,RH	6876136J02	66550
K +HK +W +HW +HV +T +T.A 10.1991 - 08.1993	05	SCREW	0145100581	66532A
K +HK +W +HW +HV +T +T.A 10.1991 - 08.1993	04	SCREW	0145400181	66532B
(K+W+HW).(DX+GL+SGL) 10.1991 - 08.1993	01	BULB	262610Y700	26738A
K +HK +W +HW +HV +T +T.A 10.1991 - 08.1993	01	ASHTRAY-INNER,INSTRUMENT	6880101G00	96501P
(K+W+HW+T).(DX+GL+SGL) 10.1991 - 08.1993	01	ASHTRAY-INSTRUMENT	6880032J10	96501
K +HK +W +HW +HV +T +T.A 10.1991 - 08.1993	01	MEMBER ASSY-INSTRUMENT,LOWER	6811001J00	68103
K +HK +W +HW +HV +T +T.A 10.1991 - 08.1993	05	SCREW	0145100581	66550A
K +HK +W +HW +HV +T +T.A (C) 10.1991 - 08.1993	01	VENTILATOR ASSY-SIDE,LH	6876001J00	66551
K +HK +W +HW +HV +T +T.A (K) 10.1991 - 08.1993	01	VENTILATOR ASSY-SIDE,LH	6876001J01	66551
K +HK +W +HW +HV +T +T.A (A) 10.1991 - 08.1993	01	VENTILATOR ASSY-SIDE,LH	6876036J02	66551